产品信息
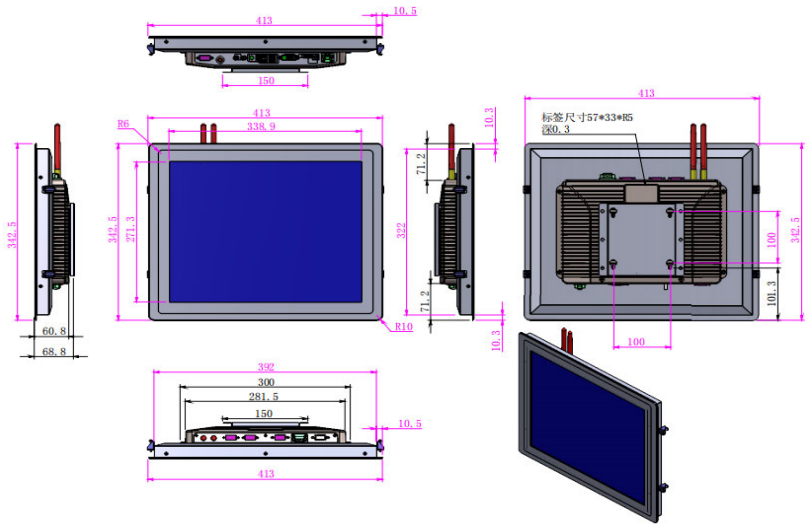
品牌	康普特	
名称	工业显示器	
显示	屏幕	17寸
	分辨率	1280*1024
	亮度	250 cd/m2
	色彩	16.7M
	对比度	1000:1
	可视角度	89/89/89/89 (Typ.)(CR≥10)
	显示面积	338.9(W)×271.3(H) mm
触摸参数	类型	电容触摸
	点击次数	电容＞5000万次
	表面硬度	＞7H
	触摸力度	45g
	玻璃种类	化学强化有机玻璃
	透光率	大于85%
常规参数	供电方式	12V/5A外置电源适配器/工业端子
	电源性能	100-240V，50-60HZ
	输入电压	9-36V/12V
	防静电	接触4KV-空气8KV（可定制≥16KV）
	功率	≤40W
	防震动	GB242标准
	抗干扰	EMC|EMI抗电磁干扰
	防尘防水	前面板IP65防尘防水
	外壳颜色	面框银色，其他灰色
	安装方式	嵌入式、桌面式、壁挂式、悬臂式
	环境温度	<80%，不能冷凝
	工作温度	工作：0°~50°；储存-20°~60°
	语言菜单	中文、英语、德语、法语、韩语、西班牙语、意大利语、俄语
	安装方式	嵌入式卡扣/壁挂安装/桌面式百叶支架/折叠底座/悬臂式
	质保	整机一年免费保修
	维修方式	店铺三包，邮寄维修
I/O接口参数	DC电源1	1*DC12V/5525插座
	DC电源2	1*DC9V-36V/5.08mm凤凰插座
	触摸接口	1*USB-B外置触摸接口
	VGA	1*VGA IN
	HDMI	1*HDMI IN
	DVI	1*DVI IN
	PC AUDIO	1*PC AUDIO
	EARPHONE	1*耳机
装箱清单	**整机重量**	4.5KG
	产品尺寸（不含支架）	413*342.5*60.8mm
	嵌入式开孔尺寸	394*324mm
	纸箱尺寸	485*392*118mm
	电源适配器	选配
	电源线	选配
	安装	嵌入式卡扣*4，PM4x30螺丝*4
尺寸图