产品信息
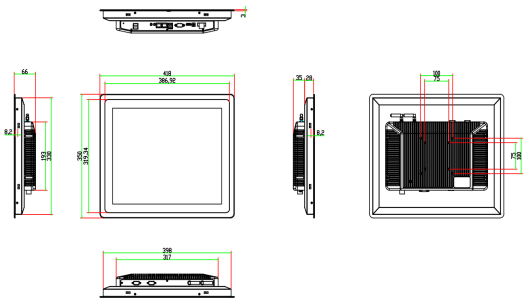
品牌	康普特						
名称	安卓一体机						
显示	屏幕	17寸					
	分辨率	1280*1024					
	亮度	250 cd/m2					
	色彩	16.7M					
	对比度	1000:1					
	可视角度	89/89/89/89 (Typ.)(CR≥10)					
	显示面积	337.92(W)×270.336(H) mm					
触摸参数	类型	电容触摸					
	点击次数	电容 > 5000万次					
	表面硬度	> 7H					
	触摸力度	45g					
	玻璃种类	化学强化有机玻璃					
	透光率	大于85%					
硬件配置	主板型号	**RK3288**	**RK3368**	**RK3399**	**RK3566**	**RK3568**	**RK3588**
	CPU	RK3288 Cortex-A17四核1.8GHz	RK3368 Cortex-A53八核1.5GHz	RK3399 Cortex-A72双核+Cortex-A53四核1.8HZ	RK3399 Cortex-A55四核1.8GHz	RK3568 Cortex-A53四核2GHz	RK3588 Cortex-A76四核+Cortex-A55四核2.4GHz
	GPU	Mali-T764四核	GC6110四核	Mali-T860四核	Mali-G52 2EE	GC6110四核	Mali-G610 MC4
	内存	2G（4G可选配）	2G（4G可选配）	2G（4G可选配）	2G（4G/8G可选配）	2G（4G/8G可选配）	2g（4G/8G/16G/32G可选配）
	硬盘	16G （最高128G可选配）	16G （最高128G可选配）	16G （最高128G可选配）	16G （最高128G可选配）	16G （最高128G可选配）	16G （最高128G可选配）
	操作系统	Android 7.1	Android6.0	Android 7.1	Android 11	Android 11	Android 11
	3G模块	可选配	可选配	可选配	可选配	可选配	可选配
	4G模块	可选配	可选配	可选配	可选配	可选配	可选配
	WIFI	2.4G	2.4G	5G	2.4G	2.4G	5G
	蓝牙	BT4.0	BT4.0	BT4.0	BT4.0	BT4.2	BT5.0
	GPS	可选配	可选配	可选配	可选配	可选配	可选配
	MIC	可选配	可选配	可选配	可选配	可选配	可选配
	RTC实时时钟	支持	支持	支持	支持	支持	支持
	网络唤醒	支持	支持	支持	支持	支持	支持
	定时开关机	支持	支持	支持	支持	支持	支持
	系统升级	支持本地SD、USB升级	支持本地SD、USB升级	支持本地SD、USB升级	支持本地SD、USB升级	支持本地SD、USB升级	支持本地SD、USB升级
接口	主板型号	**RK3288**	**RK3368**	**RK3399**	**RK3566**	**RK3568**	**RK3588**
	DC端口1	1*DC12V/5525插座	1*DC12V/5525插座	1*DC12V/5525插座	1*DC12V/5525插座	1*DC12V/5525插座	1*DC12V/5525插座
	DC端口2	1*DC9V-36V/5.08mm凤凰插座	1*DC9V-36V/5.08mm凤凰插座	1*DC9V-36V/5.08mm凤凰插座	1*DC9V-36V/5.08mm凤凰插座	1*DC9V-36V/5.08mm凤凰插座	1*DC9V-36V/5.08mm凤凰插座
	HDMI	1*HDMI	1*HDMI	1*HDMI	1*HDMI	1*HDMI	1*HDMI
	USB-OTG	1*Mirco	1*Mirco	1*Type-c	1*Mirco	1*USB3.0	1*USB3.0
	USB-HOST	2*USB2.0	2*USB2.0	1*USB2.0,1*USB3.0	1*USB2.0,1*USB3.0	1*USB2.0	1*USB3.0
	RJ45以太网	1*10M/100M自适应以太网	1*10M/100M自适应以太网	1*10M/100M/1000M自适应以太网	1*10M/100M/1000M自适应以太网	1*10M/100M/1000M自适应以太网	2*10M/100M/1000M自适应以太网
	SD/TF	1*TF数据存储，最大支持128G	1*TF数据存储，最大支持128G	1*TF数据存储，最大支持128G	1*TF数据存储，最大支持128G	1*TF数据存储，最大支持128G	1*TF数据存储，最大支持128G
	耳机座	1*3.5mm标准接口	1*3.5mm标准接口	1*3.5mm标准接口	1*3.5mm标准接口	1*3.5mm标准接口	1*3.5mm标准接口
	串行接口RS232	2*COM	2*COM	2*COM	2*COM	2*COM	2*COM
	串行接口RS422	可选配	可选配	可选配	可选配	可选配	可选配
	串行接口RS485	可选配	可选配	可选配	可选配	可选配	可选配
	SIM卡	SIM卡标准接口，支持定制	SIM卡标准接口，支持定制	SIM卡标准接口，支持定制	SIM卡标准接口，支持定制	SIM卡标准接口，支持定制	SIM卡标准接口，支持定制
参数	材质	前面框采用CNC铝合金喷砂氧化工艺					
	颜色	黑色					
	电源适配器	AC 100-240V 50/60Hz 通过CCC认证、CE认证					
	功耗	≤12W					
	电源输入	DC12V / 5A					
其它参数	背光寿命	50000h					
	温度	工作：0°~50°；储存-20°~60°					
	安装方式	嵌入式卡扣/壁挂安装/桌面式百叶支架/折叠底座/悬臂式					
	质保	整机一年免费保修					
	维修方式	店铺三包，邮寄维修					
装箱清单	整机重量	4.5KG					
	产品尺寸	418*350*66mm					
	嵌入式开孔尺寸	400*332mm					
	纸箱尺寸	503*435*125mm					
	电源适配器	选配					
	电源线	选配					
	安装	嵌入式卡扣*4，PM4x30螺丝*4					
尺寸图